Image - Courtoisie of Clive Wilkinson Architects

LUMENWERX CONNECTED

Tous les luminaires Lumenwerx incluent des drivers configurables avec un large choix de protocoles de commande. La plupart prévoient également des capteurs de présence et de lumière du jour intégrés selon trois approches; commandes autonomes, commandes sans fil en réseau local et des réseaux sans fil entièrement connectés. Le vaste assortiment d'options de Lumenwerx Connected permet lors de la conception d'éclairage de se conformer aux codes de l'énergie, de réaliser des économies d'énergie et d'agencer l'éclairage à des tâches spécifiques ou aux besoins des utilisateurs.

Contrôle de Luminaire Individuel

Plug and Play simple

Pour le contrôle de luminaire individuel, Lumenwerx fournit et installe des capteurs de présence et de lumière du jour qui ne contrôlent que le luminaire dans lesquels ils sont installés. Les capteurs fonctionnent selon des valeurs par défaut. Le contrôle des postes vacants est généralement fourni par des interrupteurs muraux conventionnels. Le réglage du champ, si nécessaire, peut être effectué par les outils de configuration du fabricant du capteur (fourni à l'externe). Le contrôle individuel des luminaires convient parfaitement aux bureaux individuels et à d'autres petites zones où les démarches en réseau ne sont pas nécessaires.

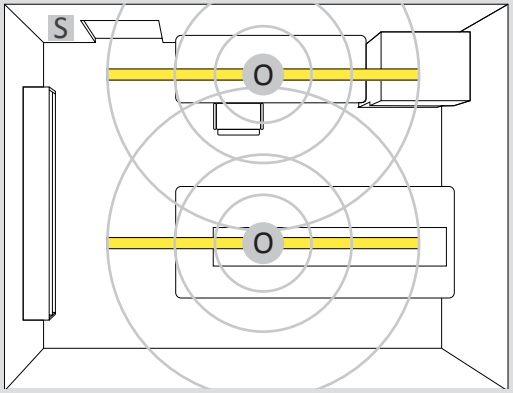

O - Détecteur de mouvement
Taille de la pièce: 15'x12 '
2 capteurs

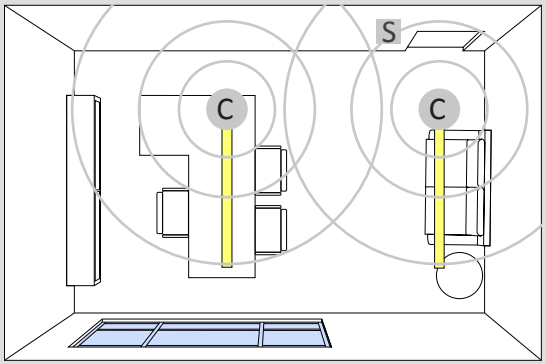

C - Détecteur de mouvement & Intégration de la lumière naturelle
Taille de la pièce: 16'x12 '
2 capteurs

Système de contrôle local

Plug-and-Play préplanifié

Pour le contrôle du réseau local, Lumenwerx intègre des « nœuds » intelligents sans fil qui assurent le contrôle et la détection de la présence et de la lumière du jour. Avec le réseau local, les luminaires peuvent communiquer des commandes externes telles que gradateurs et commutateurs sans fil Lumenwerx. Le Système de Réseau Local Lumenwerx peut être configuré en usine pour les moments vacants ou périodes d'occupation, les opérations d'urgence, et la gradation manuelle et encore pour bien plus d'options.

Selon les exigences du projet, Lumenwerx préprogramme et étiquette tous les luminaires et les composantes du système afin que l'installation du site soit plug-and-play. Le Control du Réseau Local est bien adapté aux projets de petite à moyenne taille, tels que les bureaux en location, et d'autres où la connectivité externe n'est pas requise.

N- Nœud sans fil
Z - Contrôle selon la détection de la présence et la lumière du jour
O - Sur le luminaire, présence et contrôle de la lumière du jour
S - Interrupteur sans fil
DS - Interrupteur mural double sans fil

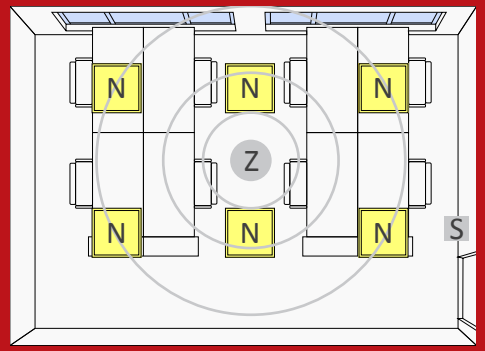

Contrôle unique d'une zone

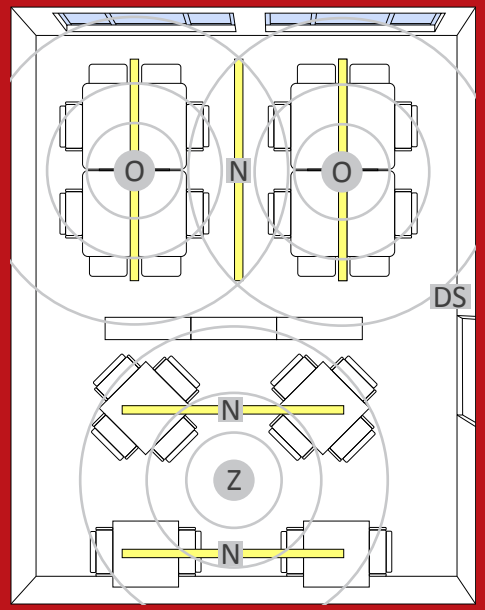

Contrôle unique de zones multiples

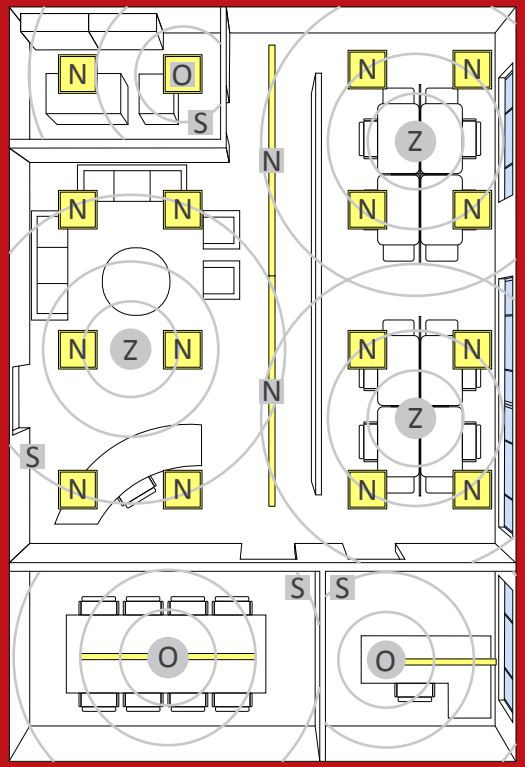

Contrôle multiple de plusieurs zones

Système de réseau connecté

Contrôle par de tierces parties des sites mis en service.

Lumenwerx s'associe à Luthron, Enlighted, Wattstopper et Magnum Energy Solutions pour fournir des systèmes de contrôle avec un large éventail de capacités, de format et de connectivité. En plus de la fonctionnalité de notre Système de Réseau Local, le Système de Connection Réseau Lumenwerx offre la capacité de fournir une réponse à la demande, des rapports en temps réel de l'énergie, et de l'intégration BMS.
Les spécifications du système et la mise en service du site sont généralement fournies par le fabricant des contrôles. Lumenwerx installe et expédie les composantes intégrées au luminaire; les composantes externes peuvent être fournies par le fabricant des contrôles. Un Système de Réseau Connecté Lumenwerx est adapté pour les projets où les différents systèmes d'éclairage doivent être étroitement intégrés dans le programme de contrôles et où une connectivité externe est requise.